PCLNL

1 ÜRÜN · ITEMS

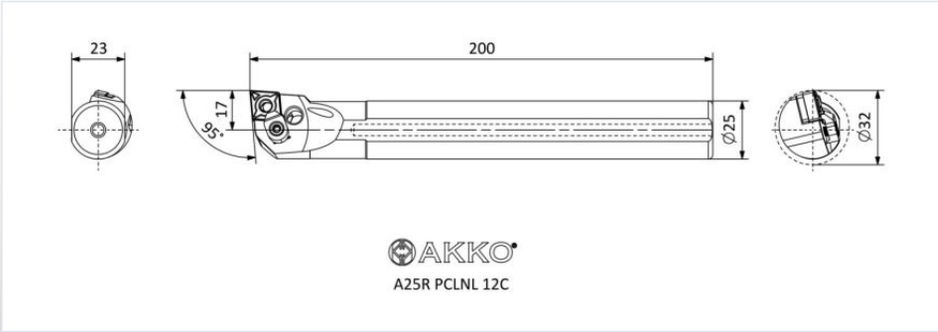

Ölçü Birimi Sistemi: **Metrik** | Bağlama Tipi: **P-Sistem** | Bar Tipi: **Çelik Gövde** | Kesici Uç Markası: **ISO** | Kesme Yönü: **Sol Yön** | Yan Kesme Açısı (KAPR): **95°** | Kesici Uç Tipi: **CN..**

Sipariş Kodu Ordering Code	Stok Kodu Item No	İçten Soğutmalı	Minimum Delik Çapı mm	Kesici Uç Ölçüsü	WF mm	LF mm	DCON mm
S50V PCLNL 12C	M.01.02.04.02.04	Hayır	≥63	1204..	35	400	50

WF = Fonksiyonel Genişlik · **LF** = Fonksiyonel Uzunluk · **DCON** = Bağlantı Çapı

Yedek Parçalar / Spare Parts: **AACN-3-0001** CNMG-CNGN12 ALTLIK · **ACK-05** BASKI PABUCU · **4015-M4X11** TORX VİDA · **APL-02** LEVYE · **ALV-08-M8X16** LEVYE VİDASI · **AAY-02** ALTLIK YAYI · **AAL-03-3** ALYAN ANAHTARI · **ALV-03-M8X19** LEVYE VİDASI · **AACN-3-0002** CNMG 16 ALTLIK · **ACK-09** BASKI PABUCU · **AAV-05-M6X15** AAV-05-M6X15 Shim Screw · **APL-04** LEVYE · **ALV-04-M8X22** LEVYE VİDASI · **AAY-03** ALTLIK YAYI · **AACN-3-0003** CNMG 19 ALTLIK · **APL-05** LEVYE · **ALV-05-M10X27** LEVYE VİDASI · **AAY-04** ALTLIK YAYI · **AAL-05-4** ALYAN ANAHTARI · **APL-07** LEVYE · **ALV-07-M6X13** LEVYE VİDASI · **AAY-07** ALTLIK YAYI · **AAL-02-2.5** ALYAN ANAHTARI · **AACN-2-0002** CNMG09 ALTLIK P SİSTEM · **APL-01** LEVYE · **ALV-01-M6X14** LEVYE VİDASI · **AAY-01** ALTLIK YAYI · **ALV-02-M6X17** LEVYE VİDASI · **2725-M5x6** RADYAL AYAR VİDASI