AFM

1 ÜRÜN · ITEMS

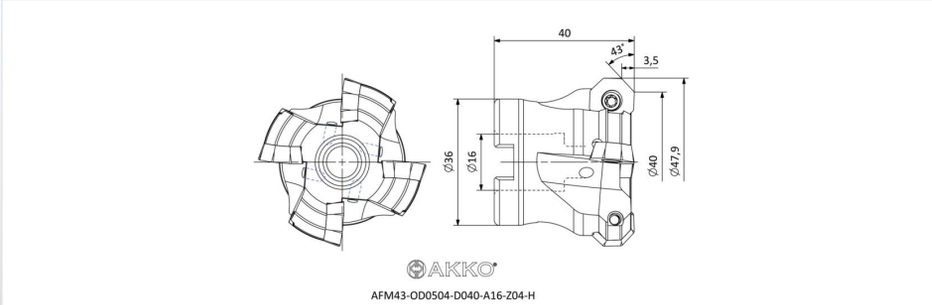

Ölçü Birimi Sistemi: **Metrik** | Frezeleme Kategorisi: **Yüzey Frezeler**

Sipariş Kodu Ordering Code	Stok Kodu Item No	İçten Soğutmalı	Kesici Uç Markası	Kesici Uç Tipi	Kesici Uç Ölçüsü	ZEFP	Kesme Açısı °	DC mm	LF mm	DCON mm	APMX mm
AFM90-AN1506-D100-A32-Z08-H	M.06.02.44.04	Evet	ZCC	ANGX	1506..	8	90	100	50	32	14.5

ZEFP = Kesici Uç Sayısı · **DC** = Kesme Çapı · **LF** = Fonksiyonel Uzunluk · **DCON** = Bağlantı Çapı · **APMX** = Maksimum Kesme Derinliği

Yedek Parçalar / Spare Parts: **4015-M3.5X11** TORX VİDA · **80-T15** TORK ANAHTARI · **4015-M4X9** TORX VİDA · **4015-M4X11** TORX VİDA · **1020-M5X14** TORX VİDA · **80-T20** TORK ANAHTARI · **3010-M3.5X9** TORX VİDA · **82-T10** TORX ANAHTARI · **1108-M2.5X6** TORX VİDA · **82-T08** TORX ANAHTARI · **1115-M4X10** TORX VİDA · **3008-M2.5X6** TORX VİDA · **4010-M3X8** TORX VİDA · **4015-M4X12** TORX VİDA · **2406-M8x30 A16** MONTAJ VİDASI · **1315-M4X11** TORX VİDA · **4420-M5X14** TORX VİDA · **1020-M5X11** TORX VİDA · **3008-M3X8** TORX VİDA · **4015-M4X10** TORX VİDA · **1120-M4.5X12** TORX VİDA · **1615-M5X14** TORX VİDA · **4020-M4.5X12** TORX VİDA · **4115-M4X12** TORX VİDA · **3108-M3X6** TORX VİDA · **3015-M4X11** TORX VİDA · **2306-M8X37** MONTAJ VİDASI · **1120-M5X13** XN0906 TGTC TORK VİDASI · **3008-M3X6** TORX VİDA · **2506-M8x30** A16 MONTAJ VİDASI · **82-T15** TORX ANAHTARI · **4015-M4.5X11** TORX VİDA · **3008-M2.5X8** TORX VİDA · **82-T07** TORX ANAHTARI · **3010-M3.5X7** TORX VİDA