AEM90

1 ÜRÜN · ITEMS

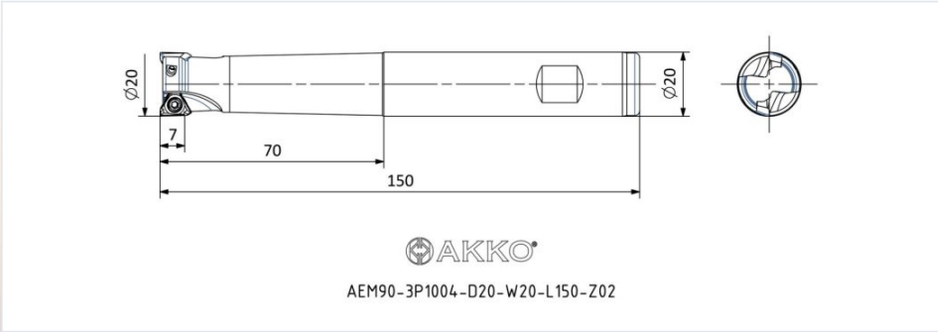

Ölçü Birimi Sistemi: **Metrik** | Kesme Açısı: **90°** | Frezeleme Kategorisi: **S-Sistem Parmak Frezeler**

Sipariş Kodu Ordering Code	Stok Kodu Item No	Kesici Uç Markası	Şaft Tipi	Kesici Uç Tipi	Kesici Uç Ölçüsü	ZEFP	DC mm	LH mm	LF mm	DCON mm	APMX mm
AEM90-AP09-D20-C20-L200-Z03-H	M.06.01.15.00.09	TGTC	Silindirik	APKT	09T3..	3	20	100	200	20	8.8

ZEFP = Kesici Uç Sayısı · **DC** = Kesme Çapı · **LH** = Boyun Uzunluğu · **LF** = Fonksiyonel Uzunluk · **DCON** = Bağlantı Çapı · **APMX** = Maksimum Kesme Derinliği

Yedek Parçalar / Spare Parts: **1108-M2.5X6** TORX VİDA · **82-T08** TORX ANAHTARI · **1115-M4X10** TORX VİDA · **80-T15** TORK ANAHTARI · **3008-M2.5X5** TORX VİDA · **3008-M2.5X6** TORX VİDA · **4010-M3X6** TORX VİDA · **82-T10** TORX ANAHTARI · **4015-M4X9** TORX VİDA · **4015-M4X11** TORX VİDA · **4010-M3X8** TORX VİDA · **3006-M1.8X4** TORX VİDA · **82-T06** TORX ANAHTARI · **3010-M3.5X7** TORX VİDA · **3010-M3.5X9** TORX VİDA · **82-T15** TORX ANAHTARI · **3008-M3X6** TORX VİDA · **3108-M3X6** TORX VİDA · **4015-M4X8** TORX VİDA · **AACN-3-0008** CNMG 25 ALTLIK · **4015-M4X12** TORX VİDA · **3006-M2X4** TORX VİDA · **3008-M3X8** TORX VİDA · **3007-M2.2X4.6** TORX VİDA · **4015-M3.5X9** TORX VİDA · **4015-M3.5X8** TORX VİDA · **80-T08** TORK ANAHTARI · **3006-M2X3.6** TORX VİDA · **3006-M2x3.3** TORX VİDA · **4015-M3.5X11** TORX VİDA · **4015-M4.5X11** TORX VİDA · **3015-M4X11** TORX VİDA